Datablad

Varenummer: 5725025321
Beskrivelse: NSK Lejeindsats UC321D1

Mål

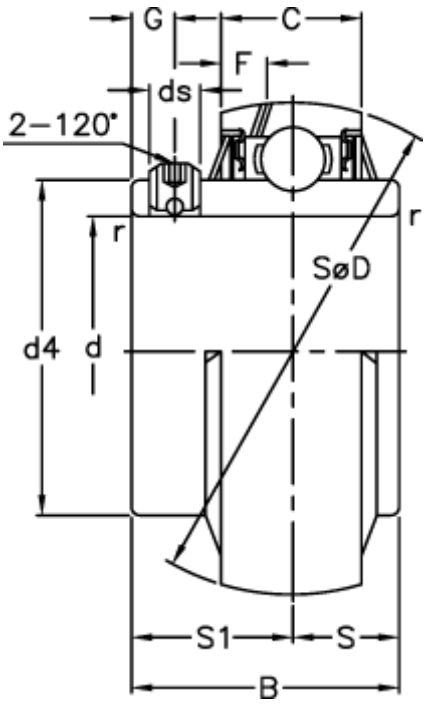

Aksel Ø	= 105	G	= 18
B	= 112	rs min.	= 3
C	= 57	S	= 44
d	= 105	S1	= 68
D	= 225		
d4	= 142.1		
ds	= M18x1.5		
F	= 13.9		

Dokumenter, målskitser og brochurer af enhver slags kan indeholde fejl for hvilke Brd. Klee A/S ikke hæfter.